CONFIGURAÇÃO DE PENAS P/ PLOTAGEM

COR		ESP.
1	07	0,1
2	07	0,2
3	07	0,3
4	07	0,4
5	07	0,5
6	07	0,6
7	07	0,20
8	07	0,09
140	140	0,15
162	162	0,15

CAIXA DE VÁLVULAS
DET. TÍPICO DE ARMAÇÃO:

LAJE DE FUNDO

ESCALA 1/25

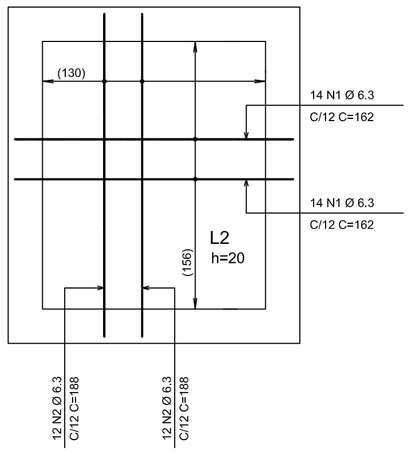

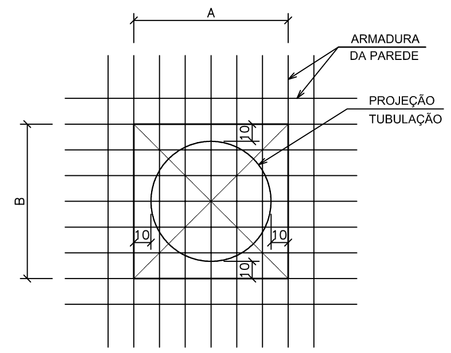

1 - DEIXAR DIMENSÕES A e B SEM CONCRETAR, PRESERVANDO ARMADURA
2 - LOCAR TUBOS
3 - CORTAR ARMADURA
4 - GRAUTEAR

DETALHE TÍPICO:

FURO NAS PARDES

ESCALA 1/25

DET. TÍPICO DE ARMAÇÃO:
DAS PAREDES 2 A 5

CANTOS VERTICAIS DAS PAREDES (x4)

ESCALA 1/25

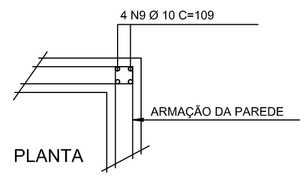

PLANTA

TABELA DE FERROS

AÇO	POS	BIT (mm)	QUANT	COMPRIMENTO UNIT (cm)	COMPRIMENTO TOTAL (cm)
50A	1	6.3	28	162	4536
50A	2	6.3	24	188	4512
50A	3	10	6	222	1332
50A	4	6.3	16	242	3872
50A	5	6.3	26	171	4446
50A	6	6.3	26	195	5070
50A	7	10	6	248	1488
50A	8	6.3	16	268	4288
50A	9	10	16	109	1744

RESUMO AÇO CA 50-60

AÇO	BIT (mm)	COMPR (m)	PESO (kg)
50A	6.3	268	67
50A	10	46	29
Peso Total	50A =		96 kg

DET. TÍPICO DE ARMAÇÃO:

PAREDE 2 = PAREDE 3 - 20x117 (x2)

ESCALA 1/25

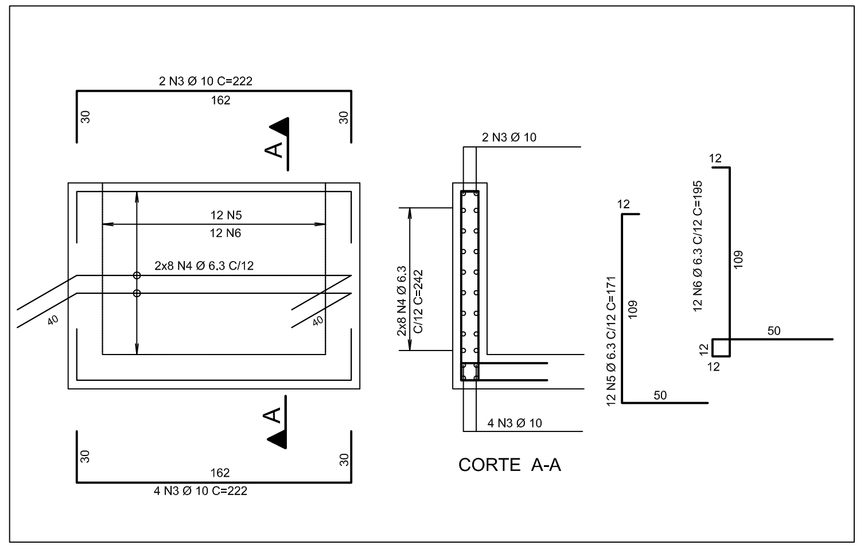

CORTE A-A

DET. TÍPICO DE ARMAÇÃO:

PAREDE 4 = PAREDE 5 - 20x117 (x2)

ESCALA 1/25

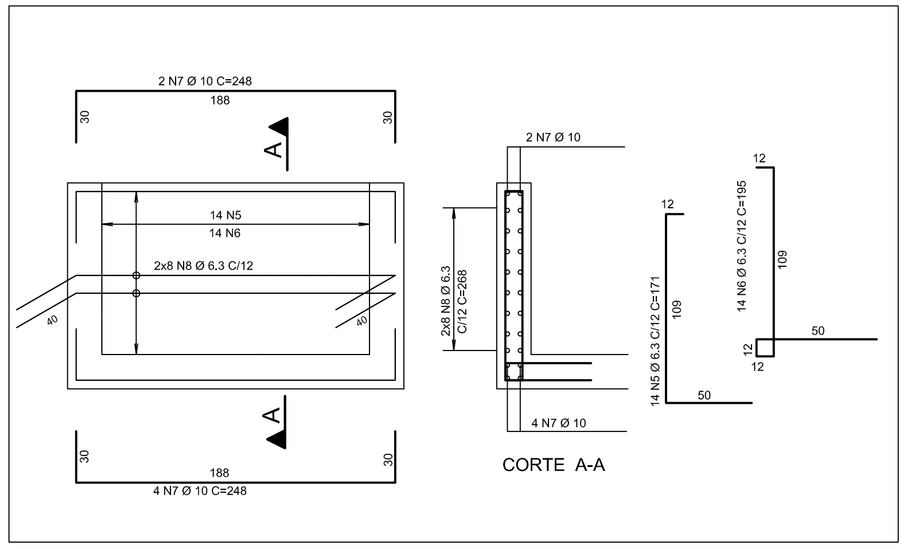

CORTE A-A

NOTAS

1 – COTAS E DIMENSÕES EM CENTÍMETROS / ELEVAÇÕES EM METROS
2 – AÇO CA–50 (Fyk = 500 MPa) E CA–60 (Fyk = 600 MPa)
3 – COBRIMENTO DAS ARMADURAS (CA–50A): 4cm
4 – CONFIRMAR AS MEDIDAS NO LOCAL

ESTE DESENHO É PROPRIEDADE DA COMPANHIA ESPÍRITO SANTENSE DE SANEAMENTO – CESAN E NÃO PODE SER COPIADO SEM SUA AUTORIZAÇÃO.

NÚMEROS	TÍTULOS
PRINCIPAIS DESENHOS DE REFERÊNCIA	

Nº	LOCAL	DISCRIMINAÇÃO	DES.	DIV.	GER.	DATA
REVISÃO						

CANCELA E SUBSTITUI O DESENHO NÚMERO:

CANCELADO E SUBSTITUÍDO PELO DESENHO NÚMERO:

CENTRO DE DOCUMENTAÇÃO
RECEBIDO: / /
Nº DOC.: ASS.:
APROVAÇÃO CESAN:
ASS.: MATR.:
UNID.: DATA: / /
ESTA APROVAÇÃO NÃO ISENTA A CONTRATADA DE SUAS RESPONSABILIDADES LEGAIS.

EMITENTE: EMITENTE
Etep Consultoria, Gerenciamento e Serviços

PROJETADO:	COORDENADOR:
EDISON LYRIO	ENGº LINEU RODRIGUES ALONSO
CREA: 1359/D REGIÃO: ES	CREA: 44268/D REGIÃO: SP
DESENHO: OZIMAR CORREA	Nº DES. PROJETISTA: 0876.DS.03.C.0006/00
DATA: 12 / 11 /2010	

RESPONSÁVEL TÉCNICO: ENGº LINEU RODRIGUES ALONSO
CREA: 44268/D REGIÃO: SP ART Nº: DATA:

EMISSÃO CESAN	DATAS
PROJETADO:	
CREA: CREA	
DESENHADO: ETEP	
VERIFICADO: ENGº NESTOR GORZA JUNIOR	
DIVISÃO: ENGº NESTOR GORZA JUNIOR	
GERÊNCIA: ENGº SANDRA SILY	

CESAN

MUNICÍPIO: MARECHAL FLORIANO | DISTRITO: SEDE | BAIRRO:

NOME DO EMPREENDIMENTO: SISTEMA DE ESGOTAMENTO SANITÁRIO

TÍTULO: ESTAÇÃO DE TRATAMENTO DE ESGOTO – ESTAÇÃO ELEVETÓRIA DE ESGOTO
PROJETO ESTRUTURAL
ARMAÇÃO DAS PAREDES PAR.2, PAR.3, PAR.4, PAR.5 E LAJE DE FUNDO

ESCALA:	FOLHA:	Nº CESAN	REV:
INDIC.	03 / 03	A–063–000–92–4–XX–0119	00